高压线路针式瓷绝缘子

高压线路针式瓷绝缘子主要用于频率不高于 100Hz 的高压架空输电线路中绝缘和支持导线，绝缘子安装地点环境温度-40℃～+40℃，海拔高度不超过 1000m。

针式瓷绝缘子由瓷件和钢脚（螺套）胶装组成，瓷件表面为白色或棕色，钢脚表面热镀锌。绝缘子按额定电压分为 6、10、15、20kV 四个等级。

产品执行标准：GB/T 1000-2016《高压线路针式绝缘子尺寸与特性》

产品型号

(1) (2) / (3) (4) (5) / (6)

说明：（1）—型号代号，用字母 PL 表示；
（2）—规定弯曲耐受负荷等级，单位为 kN；
（3）—雷电冲击耐受电压等级，单位为 kV；
(4) —结构型式：C-胶装；S-螺纹连接；
（5）—下端连接螺纹直径，单位为 mm；
（6）—公称爬电距离，单位为 mm；

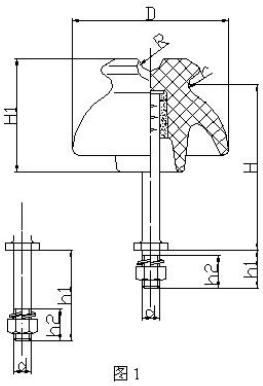

图 1

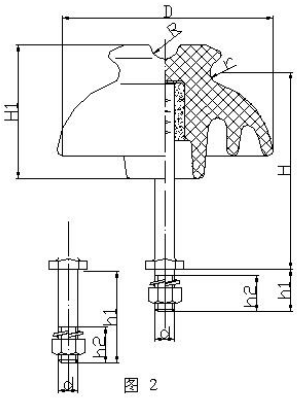

图 2

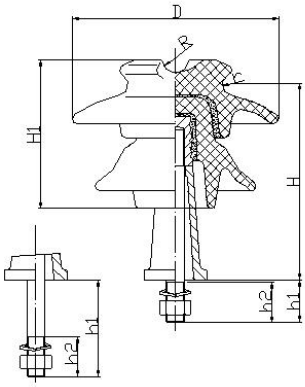

图 3

主要尺寸和性能

型号		PL1.4/60C16/150	PL1.4/75C16/195	PL2.0/95C20/280	PL2.0/125C20/370
旧标准型号		P-6T/M	P-10T/M	P-15T/M	P-20T/M
图号		1	1	2	3
瓷件高度 H mm		132	150	185	218
瓷件最大直径 D mm		125	145	190	228
主要结构尺寸 mm	H_1	90	105	120	165
	R	11	11	13	14
	r	9	9	13	13
	h_1	35/140	35/140	40/140	45/180
	h_2	-/50	-/50	-/50	45/75
	d	M16	M16	M20	M20
最小公称爬电距离 mm		150	195	280	370
标准雷电冲击干耐受电压（峰值） kV（不小于）		60	75	95	125
工频湿耐受电压（有效值） kV（不小于）		25	30	40	50
工频击穿电压（有效值） kV（不小于）		65	95	130	140
绝缘子弯曲耐受负荷 kN （不小于）		1.4	1.4	2.0	2.0
绝缘子弯曲破坏负荷 kN （不小于）		11	11	11	13
单只参考重量 kg		1.5/2.0	2.2/2.5	3.6/4.2	6.2/6.6